LANCOM Switch Slide-In Rails

Montageanleitung | Mounting instructions

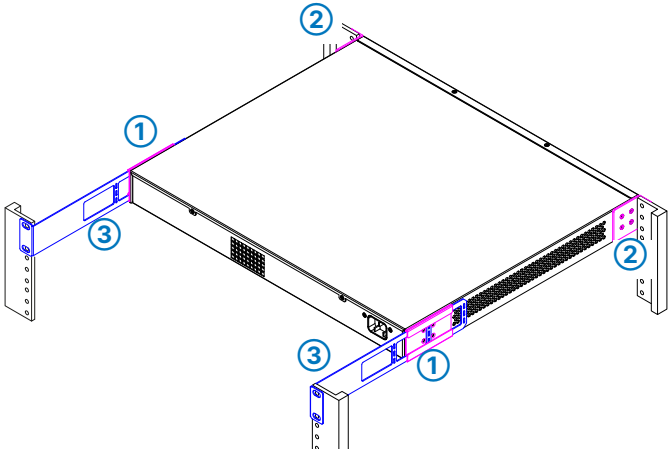

Beginnen Sie mit der Montage der beiden hinteren Führungen (1), indem Sie diese durch die vorgegebenen Bohrungen mit jeweils 4 der 16 beiliegenden Senkkopf-Befestigungsschrauben beidseitig hinten am Switch befestigen.

Als nächstes montieren Sie die beiden vorderen Montagewinkel (2) an den vorderen Seiten des Switches. Benutzen Sie dazu die 8 restlichen beiliegenden Senkkopf-Schrauben.

Positionieren Sie dann den Switch von vorne im Rack. Befestigen Sie zunächst die vorderen Montagewinkel (2) mit jeweils 2 Rackbefestigungs-Schrauben am Rack. Stützen Sie dabei den Switch im hinteren Bereich.

Schieben Sie dann bei abgestütztem Switch die hinteren Schienen (3) von hinten in die Führungen und verschrauben Sie diese mit jeweils 2 Rackbefestigungs-Schrauben am Rack.

Start by mounting the two rear guides (1) by fastening them to the rear of the switch through the specified holes using 4 of the 16 enclosed countersunk head fastening screws on each side.

Next, mount the two front mounting brackets (2) to the front sides of the switch. To do this, use the 8 remaining enclosed countersunk screws.

Then position the switch in the rack from the front. First fasten the front mounting brackets (2) to the rack with 2 rack mounting screws each while supporting the switch in the rear area.

Then, with the switch supported, slide the rear rails (3) into the guides from behind and screw them to the rack with 2 rack mounting screws each.

LANCOM Systems GmbH | A Rohde & Schwarz Company | Adenauerstr. 20/B2 | 52146 Wuerselen | Germany | info@lancom.de | www.lancom-systems.com

© 2025 LANCOM, LANCOM Systems, LCOS, LANcommunity und Hyper Integration sind eingetragene Marken. Alle anderen verwendeten Namen und Bezeichnungen können Marken oder eingetragene Marken ihrer jeweiligen Eigentümer sein. Dieses Dokument enthält zukunftsbezogene Aussagen zu Produkten und Produkteigenschaften. LANCOM Systems behält sich vor, diese jederzeit ohne Angaben von Gründen zu ändern. Keine Gewähr für technische Ungenauigkeiten und / oder Auslassungen.© 2025 LANCOM Systems GmbH, Wuerselen (Germany). All rights reserved. LANCOM, LANCOM Systems, LCOS, LANcommunity and Hyper Integration are registered trademarks. All other names or descriptions used may be trademarks or registered trademarks of their owners. This document contains statements relating to future products and their attributes. LANCOM Systems reserves the right to change these without notice. No liability for technical errors and / or omissions. 112130 03/2025